CoreLine Etanche – L'Evidence LED

CoreLine Etanche

Que ce soit pour un bâtiment neuf ou une rénovation, les clients souhaitent bénéficier d'un éclairage de qualité qui leur permet en même temps de réaliser des économies d'énergie et de maintenance. La nouvelle gamme CoreLine Etanche LED est la meilleure solution pour remplacer un pour un les luminaires étanches traditionnels TL-D ou TL5. Compact et léger, l'installation se fait en toute simplicité. Oubliez les tubes fluorescents et adoptez le CoreLine Etanche!

Avantages

- Un retour sur investissement en moins 3 ans
- Jusqu'à 57 % d'économies d'énergie par rapport aux solutions traditionnelles grâce à une efficacité allant jusqu'à 117lm/W
- Maintenance minimum grâce à une durée de vie de 50 000h (garantie 3 ans)

Fonctions

- Technologie LED intégrée et fiable permet une maintenance mininum grâce à sa longue durée de vie
- Meilleure alternative pour remplacer des luminaires étanches avec lampe TL-D allant de 18 à 58 W (ou TL5)
- Distribution de la lumière à faisceau extensif
- Le confort visuel est assuré par un diffuseur avec une optique secondaire
- Installation au plafond ou en suspension. L'installation peut être rendu antivol grâce à des vis de serrage livrées avec le luminaire

Application

- Parkings couverts
- Entrepôts
- Locaux techniques
- Ateliers

PHILIPS

Descriptions

• Type	WT120C
• Light source	LED
• Alimentation	17 W (version LED18S L600) 20 W (version LED21S L1200) 38 W (version LED38S L1200) 29 W (version LED33S L1500) 57 W (version LED59S L1500)
• Angle d'ouverture	Extensif (60°)
• Flux lumineux	1 800 lm (version LED18S L600) 2 200 lm (version LED21S L1200) 4 000 lm (version LED38S L1200) 3 400 lm (version LED33S L1500) 6 000 lm (version LED59S L1500)
• Température de couleur corrélée	4000 K
• Indice de rendu des couleurs	≥ 80
• Durée de vie utile moyenne L70B50	50 000 heures
• Durée de vie utile moyenne L80B50	30 000 heures
• Durée de vie utile moyenne L90B50	15,000 heures
• Taux de défaillance du driver	1 % toutes les 5000 heures
• Température ambiante moyenne	+25 °C
• Plage de températures de fonctionnement	- 20 à + 35 °C
• Ballast	Intégré, remplaçable
• Tension secteur	220-240 V / 50-60 Hz
• Gradation	DALI
• Matériaux	Boîtier : polycarbonate moulé par injection Diffuseur : polycarbonate moulé par injection Clip de fermeture : acier à ressorts inoxydable
• Couleur	Gris (RAL 7035)
• Vasque optique	Polycarbonate, transparent avec une texture appliquée sur la partie interne
• Connexion	Connecteur à poussoir interne avec presse-étoupe
• Maintenance	Pas de nettoyage interne
• Installation	Fixation au plafond avec les étriers de fixation Possibilité de câblage traversant Possibilité de suspension
• Remarks	Tous les accessoires de montage sont inclus

Produits associés

CoreLine Etanche WT120C

Schéma dimensionnel

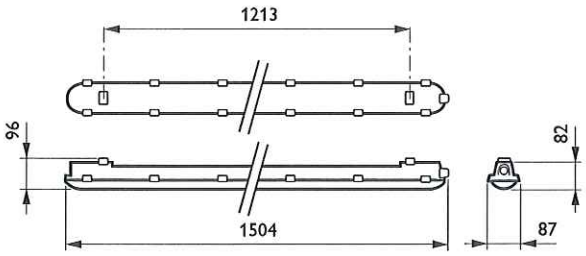

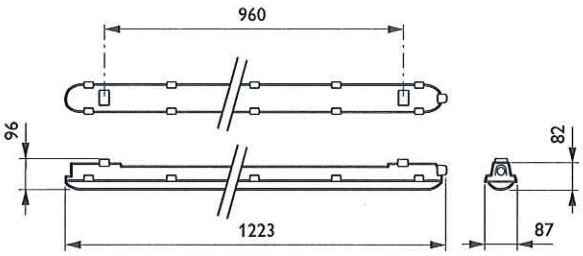

Schéma dimensionnel

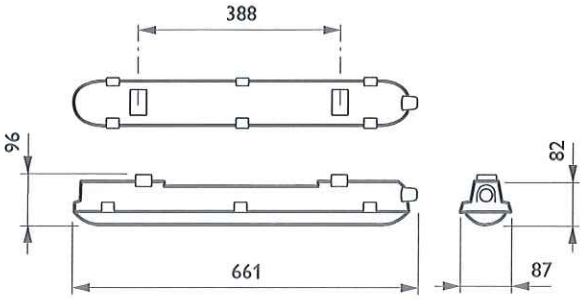

Détails sur le produit

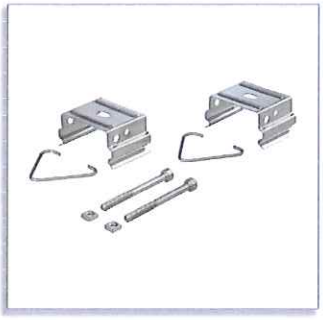

Détails sur le produit

Caractéristiques générales (1/2)

order code	Marquage CE	Classe de protection CEI	Cache optique/ type de l'objectif	Driver inclus	Éclairage de secours	Marquage ENEC	Essai au fil incandes-cent	Essai au fil incandes-cent	Code famille de lampe	Source lumineuse de substi-tution
84045900	Marquage CE	Classe I (I)	PC	Oui	Non	Marquage ENEC	F	850/30	LED18S	Non
84046600	Marquage CE	Classe I (I)	PC	Oui	Non	Marquage ENEC	F	850/30	LED22S	Non
84047300	Marquage CE	Classe I (I)	PC	Oui	Non	Marquage ENEC	F	850/30	LED34S	Non
84048000	Marquage CE	Classe I (I)	PC	Oui	Non	Marquage ENEC	F	850/30	LED40S	Non

order code	Marquage CE	Classe de protection CEI	Cache optique/ type de l'objectif	Driver inclus	Éclairage de secours	Marquage ENEC	Essai au fil incandes-cent	Essai au fil incandes-cent	Code famille de lampe	Source lumineuse de substi-tution
84049700	Marquage CE	Classe I (I)	PC	Oui	Non	Marquage ENEC	F	850/30	LED60S	Non
88306800	Marquage CE	Classe I (I)	PC	Oui	Non	Non	F	850/30	LED18S	Non
88307500	Marquage CE	Classe I (I)	PC	Oui	Non	Non	F	850/30	LED22S	Non
88308200	Marquage CE	Classe I (I)	PC	Oui	Non	Non	F	850/30	LED34S	Non
88309900	Marquage CE	Classe I (I)	PC	Oui	Non	Non	F	850/30	LED40S	Non
88310500	Marquage CE	Classe I (I)	PC	Oui	Non	Non	F	850/30	LED60S	Non

Caractéristiques générales (2/2)

order code	Nombre de sources lumi-neuses	Code de la famille de produits	Marquage UL
84045900	1	WT120C	Non
84046600	1	WT120C	Non
84047300	1	WT120C	Non
84048000	1	WT120C	Non
84049700	1	WT120C	Non
88306800	1	WT120C	Non
88307500	1	WT120C	Non
88308200	1	WT120C	Non
88309900	1	WT120C	Non
88310500	1	WT120C	Non

Performances Initiales (Conforme IEC)

order code	Chromati-cité initiale	Tempéra-ture de couleur proximale initiale	Effica-cité lumi-neuse à 0 h du lumi-naire LED	Flux lumi-neux initial	Puissance initiale absorbée
84045900	(0.38, 0.38) SDCM ~LT~3.5	4000 K	106	1800	17
84046600	(0.38, 0.38) SDCM ~LT~3.5	4000 K	110	2200	20
84047300	(0.38, 0.38) SDCM ~LT~3.5	4000 K	117	3400	29
84048000	(0.38, 0.38) SDCM ~LT~3.5	4000 K	105	4000	38
84049700	(0.38, 0.38) SDCM ~LT~3.5	4000 K	105	6000	57
88306800	(0.38, 0.38) SDCM ~LT~3.5	4000 K	106	1800	17
88307500	(0.38, 0.38) SDCM ~LT~3.5	4000 K	110	2200	20
88308200	(0.38, 0.38) SDCM ~LT~3.5	4000 K	117	3400	29
88309900	(0.38, 0.38) SDCM ~LT~3.5	4000 K	105	4000	38
88310500	(0.38, 0.38) SDCM ~LT~3.5	4000 K	105	6000	57

Photométries et Colorimétries

order code	Tolérance du flux lumineux
84045900	+/-10%
84046600	+/-10%
84047300	+/-10%
84048000	+/-10%
84049700	+/-10%
88306800	+/-10%
88307500	+/-10%
88308200	+/-10%
88309900	+/-10%
88310500	+/-10%

Caractéristiques électriques

order code	Tension d'entrée
84045900	220 à 240
84046600	220 à 240
84047300	220 à 240
84048000	220 à 240
84049700	220 à 240
88306800	220 à 240
88307500	220 à 240
88308200	220 à 240
88309900	220 à 240
88310500	220 à 240

Matériaux et finitions

order code	Couleur
84045900	Gris
84046600	Gris
84047300	Gris
84048000	Gris
84049700	Gris
88306800	Gris
88307500	Gris
88308200	Gris

order code	Couleur
88309900	Gris
88310500	Gris

Normes et recommandations

order code	Code de protection contre les chocs mécaniques	Code d'indice de protection
84045900	IK08	IP65
84046600	IK08	IP65
84047300	IK08	IP65

order code	Code de protection contre les chocs mécaniques	Code d'indice de protection
84048000	IK08	IP65
84049700	IK08	IP65
88306800	IK08	IP65
88307500	IK08	IP65
88308200	IK08	IP65
88309900	IK08	IP65
88310500	IK08	IP65

© 2016 Philips Lighting Holding B.V.
Tous droits réservés.

Les données sont sujettes à changement sans préavis. Les noms et marques sont la propriété de Koninklijke Philips N.V. (Royal Philips) ou de leurs ayants droits respectifs.

www.philips.com/lighting

2016, octobre 31
Les données sont sujettes à changement